組み立て説明書

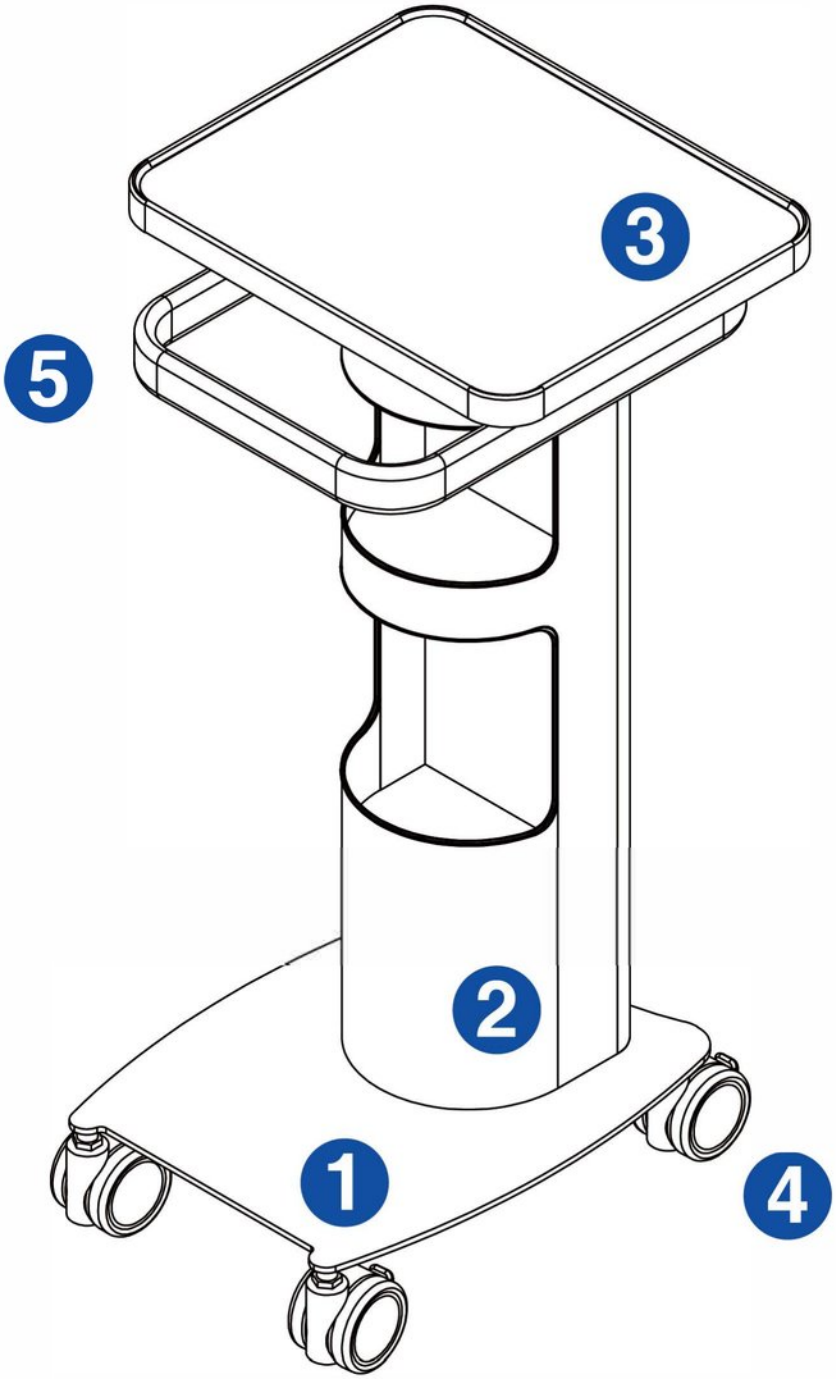

部品リスト

1

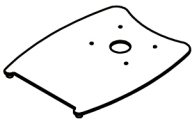

ベース - 1

2

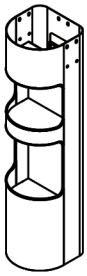

センターポスト - 1

3

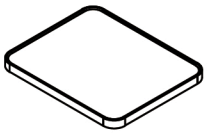

デスクトップトレイ - 1

4



キャスター - 4

5

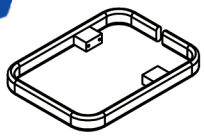

ハンドル - 1

6

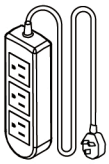

電源タップ - 1

ネジセット

a

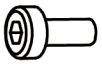

M6**ショートネジ**- 10

b

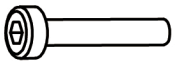

M6**ロングネジ**- 4

工具パック

A



5.0mm**ショートレンチ**- 1

B



5.0mm**ロングレンチ**- 1本

C



オープンエンドレンチ
14mm - 1

取り付け手順

手順 1：ベースとセンターポストの組み立て

1. ネジパックからベース(1)とキャスターの部品を取り出します。
2. ツールキットに入っているオープンエンドレンチ（C）を使用し、キャスター（4）をベースに取り付けます。時計回りにねじ込んでください（下の図を参照）。
3. 次に、センターポスト(2)を取り出し、逆さまにします。
4. ベース底面の4つの穴を、センターポストの4つの円形穴に合わせます。
5. M6**ロング**ネジ（b）を使用して、ベースをセンターポストに固定します。
6. 最後に、工具キットに同梱されている5.0mmスパナ（A/B）を使用して、ネジをしっかりと締め付けます。

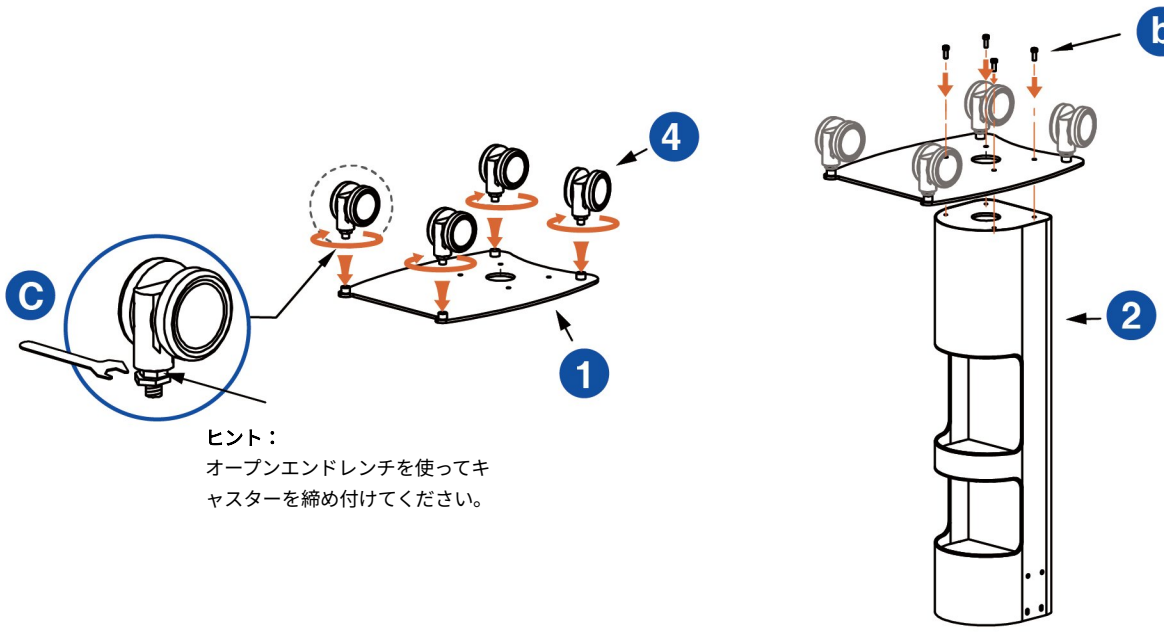

ヒント：
オープンエンドレンチを使ってキャスターを締め付けてください。

手順 2：

ハンドル(5)をセンターポスト(2)に挿入し、下部の4つの円形穴に合わせます。**M6ショートネジ**(a)を使用し、センターポストの内側から両側の4つの穴にねじ込んでハンドルを固定します。

最後に、ツールキットに含まれる5.0mmスパナ（A/B）を使用して、ネジをしっかりと締め付けます（下の図を参照）。

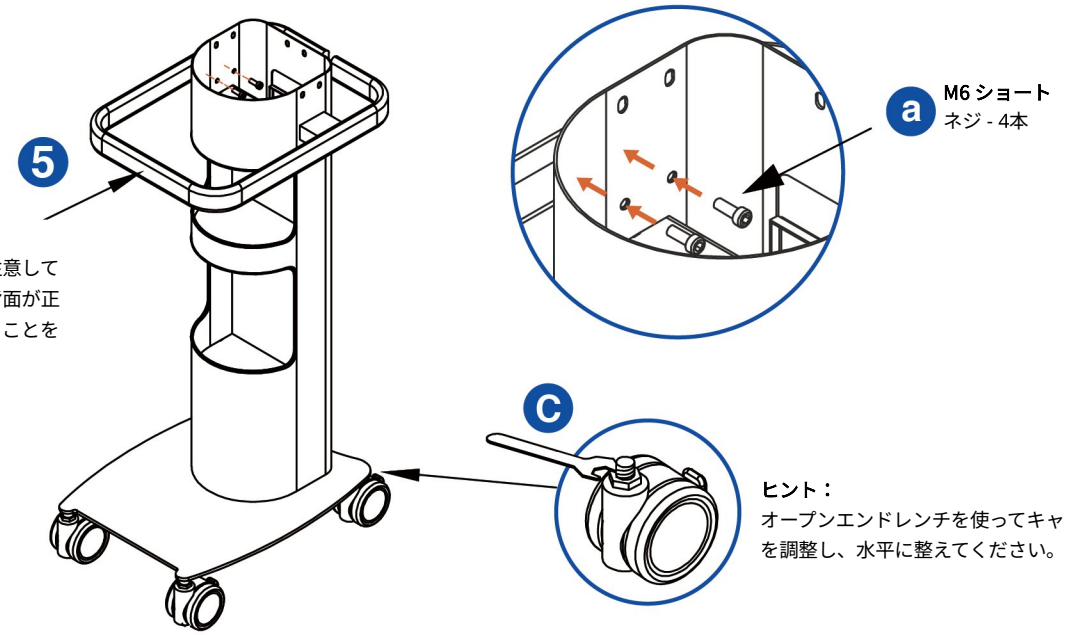

注：
ハンドルの向きに注意してください。前面と背面が正しく配置されていることを確認してください。

ヒント：
オープンエンドレンチを使ってキャスターを調整し、水平に整えてください。

手順 3：

トレイ底面の穴を、センターポスト(2)の左右後部にある6つの穴に合わせます。M6**ショートネジ**(a)を使用してトレイを固定し、ツールキットに含まれる5.0mm**ショート**レンチ(A)で締め付けます（下の図を参照）。

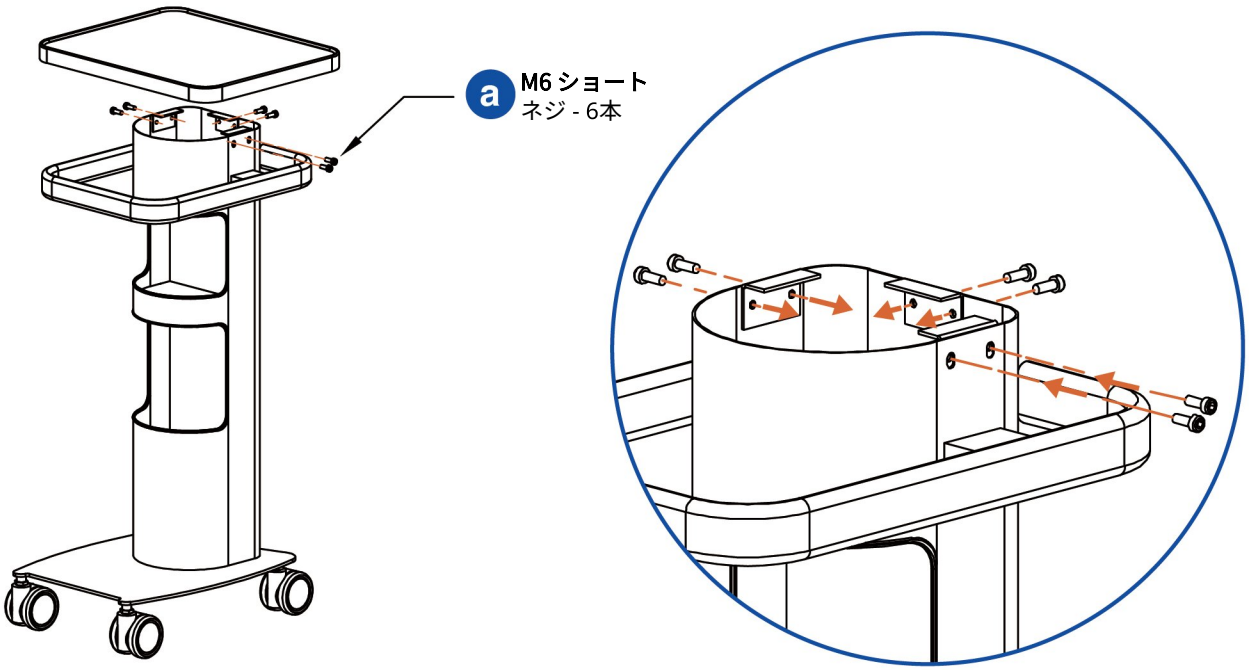

使用例

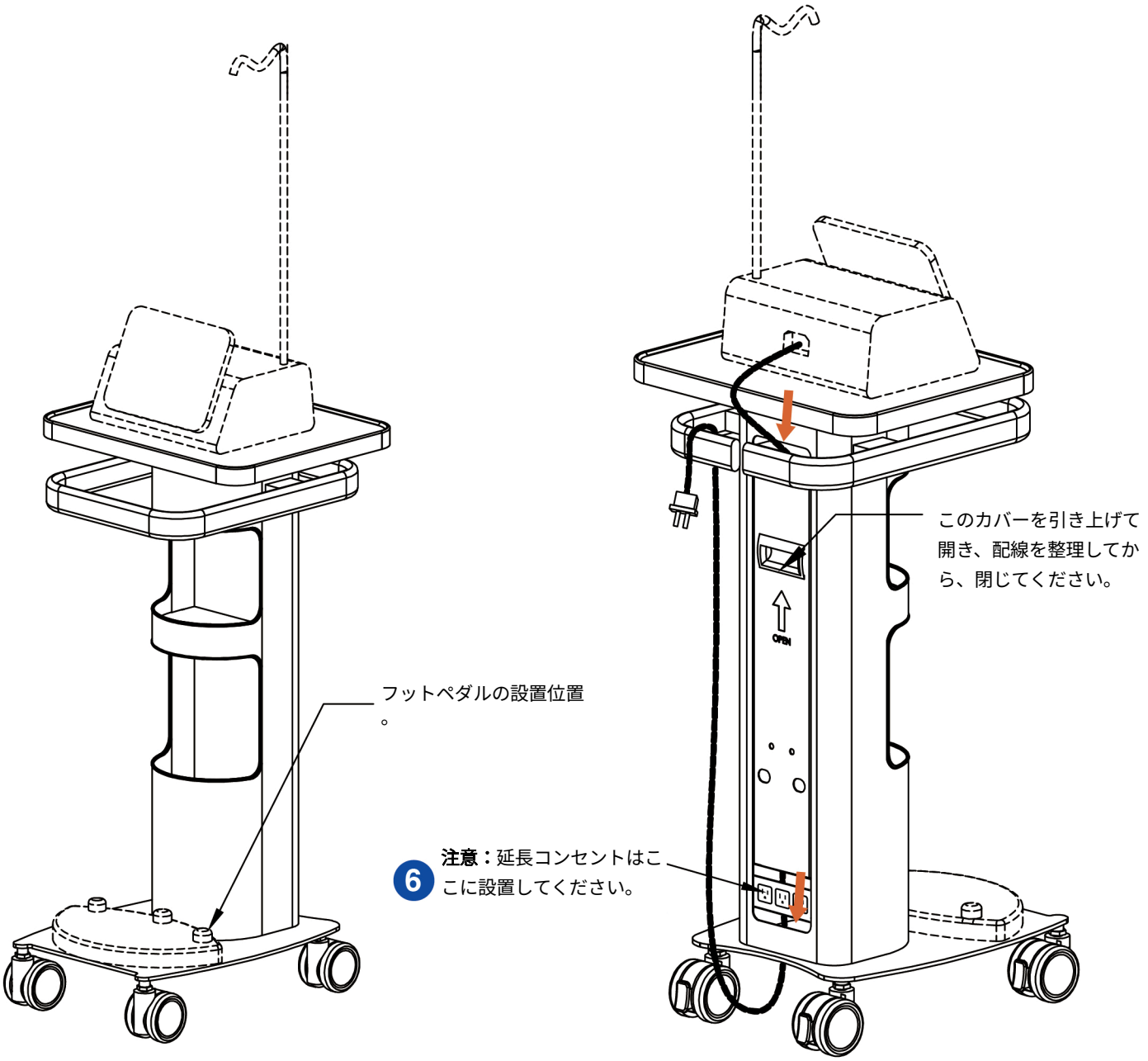

図中の点線で示されている機器は、説明用の例であり、本製品には含まれていません。

製品の取り扱いとメンテナンス

カートの外装の清掃

水と適切な洗剤を浸したクリーニングブラシまたはスポンジを使用して、カートの外装表面を徹底的に洗浄してください。底面、側壁、ハンドルなど、汚れがたまりやすい箇所には特に注意を払ってください。

保守および点検

清掃の際には、車輪、連結部、ハンドル、その他の部品に損傷や摩耗の兆候がないか点検してください。必要に応じて、カートが良好な使用状態を維持できるよう、速やかにメンテナンスや修理を行ってください。

定期的な清掃のメリット

定期的な清掃は、細菌の繁殖を抑え、カートの耐用年数を延ばし、より効果的な清掃性能を確保するのに役立ちます。

安全上の注意事項

怪我や廃棄物、化学洗浄剤への曝露を防ぐため、手袋やマスクなどの適切な個人用保護具（PPE）を常に着用してください。

保管および輸送条件

温度および湿度

湿気や錆による損傷を防ぐため、45°Cを超えない温度、相対湿度 50%～65% の環境で機器を保管してください。

輸送に関するガイドライン

積み込み、積み下ろし、輸送、保管の際は、機器を安全に取り扱い、振動、衝撃、圧力、温度や湿度の変動など、通常の条件および時折発生する過酷な条件にも耐えられるようにしてください。

環境保護

保管または輸送中は、直射日光、雨、氷、雪、その他の過酷な環境要因にさらさないでください。

電磁保護

機能的な損傷を防ぐため、電磁干渉や強い磁場のある場所から本機器を遠ざけてください。

製品情報

歯科用多機能トロリーカート – コンパクト
保証期間：1年間
原産国：中国製

連絡先
kadashika.jp@gmail.com
URL:https://www.kadashika.jp/